Conector União para Fita COB LED de 10mm

LDP-280-013-9

Conector União para Fitas COB LED 12Vdc e 24Vdc de 10mm.

Caraterísticas técnicas

Acessório para:	Fitas COB LED de 10mm
Dimensões:	Altura: 5mm Largura: 11mm Comprimento: 16mm
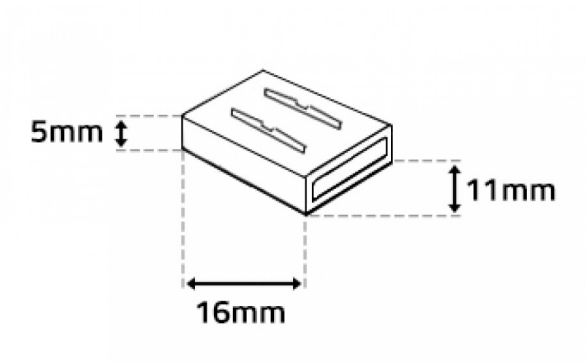
Imagem técnica