Conector União para Fita COB LED de 8mm

LDP-280-012-9

Conector União para Fitas COB LED 12Vdc e 24Vdc de 8mm.

Caraterísticas técnicas

Acessório para:	Fitas COB LED de 8mm
Dimensões:	Altura: 5mm Largura: 9.5mm Comprimento: 13.5mm
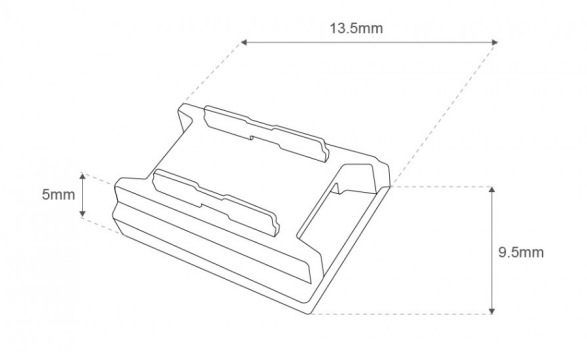
Imagem técnica