Aro Redondo Fixo | Branco Mate (pérola)

LDP-133-030-7

Os aros em alumínio da ***LEDUP*** permitem integrar lâmpadas GU10 ou GU5.3 em qualquer espaço, conferindo-lhes um enquadramento perfeito e harmonioso.

Caraterísticas técnicas

Índice de Protecção:	IP20
Material:	Alumínio
Housing:	Branco Mate (Pérola)
Diâmetro:	Ø 85mm x 30mm
Furo:	Ø 75mm
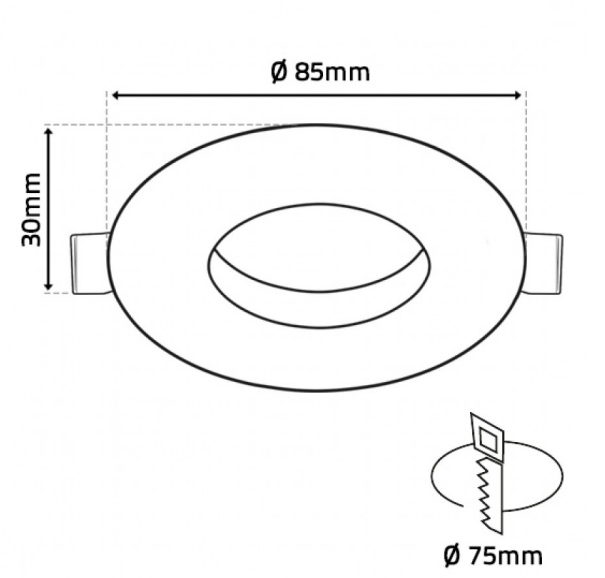
Imagem técnica