NAVI Saliente DIMÁVEL 13W | 3CCT

LDP-332-045-X

Downlights LED salientes Dimáveis 3 in 1 - 3CCT (3000K / 4000K / 5700K)

Caraterísticas técnicas

Tipo de LED:	SMD 2835
Tensão:	220-240V
Potência:	13W
Temperatura de Cor:	3 CCT (3000K / 4000K / 5700K)
Fluxo Luminoso:	1.200Lm ~ 1460 Lm
Ângulo de Abertura:	90º
Índice de Protecção:	IP20
Dimável:	SIM
Dimming:	TRIAC (8~100%)
CRI:	>80
P.F.:	>0.90
Tempo Médio de Vida Útil:	30.000H
Material:	Alumínio
Housing:	Branco
Dimensões:	Ø 143mm x 112mm
Classe Energética:	E
Produto Certificado:	CE | RoHS
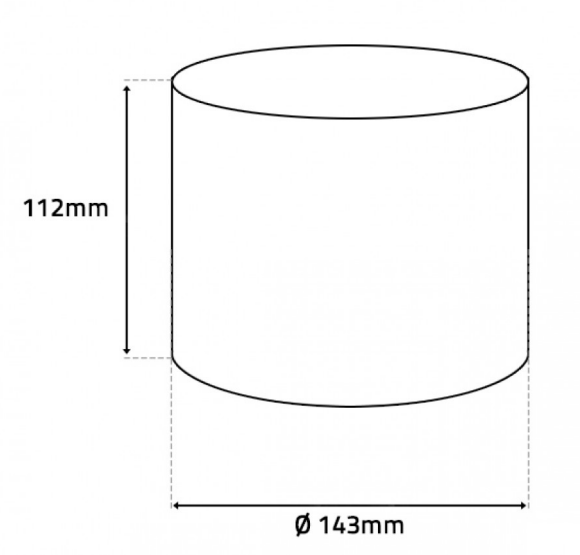
Imagem técnica