REGOR PRO 10W ORIENTÁVEL | 3 CCT

LDP-332-135-X

Downlight LED Profissional Orientável 3 in 1 - 3 CCT (3000K / 4000K / 5700K).

Caraterísticas técnicas

Tipo de LED:	SMD 2835
Tensão:	220-240V
Potência:	10W
Temperatura de Cor:	3 CCT (3000K / 4000K / 5700K)
Fluxo Luminoso:	700~800 Lm
Ângulo de Abertura:	90º
Índice de Protecção:	IP20
CRI:	>80
P.F.:	>0.90
Classe:	II
Tempo Médio de Vida Útil:	30.000H
Housing:	Branco
Dimensões:	Ø 104mm x 30mm
Furo:	Ø 90mm
Classe Energética:	G
Produto Certificado:	CE | RoHS
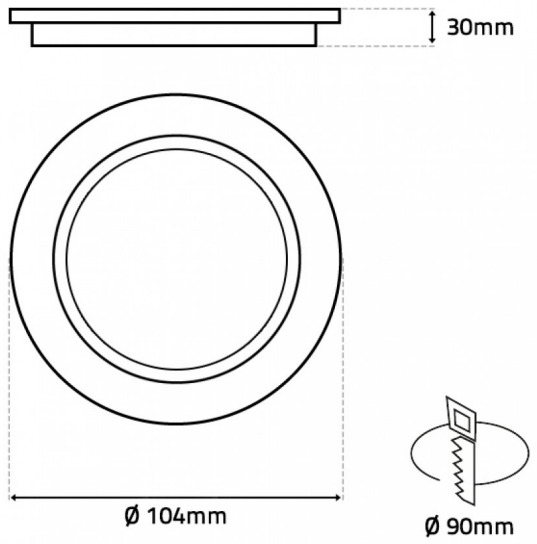
Imagem técnica