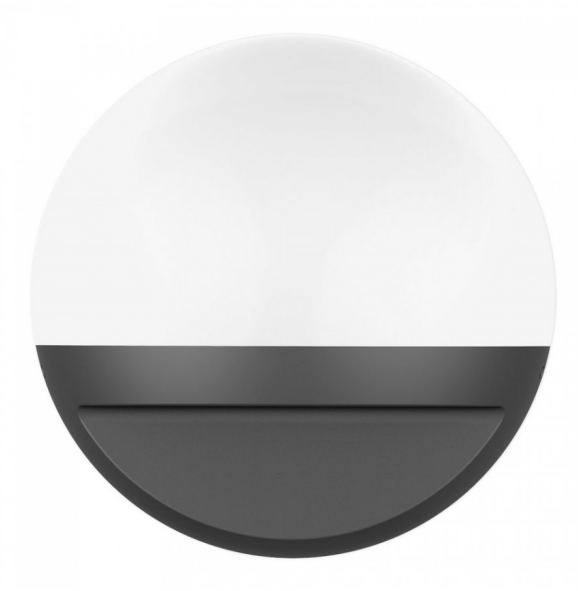

LUNA aplique de exterior 12W | 5000K

LDP-332-310-3

Luminária LED de aplicação exterior IP54.

Caraterísticas técnicas

Tensão:	220-240V
Potência:	12W
Temperatura de Cor:	5000K (Branco Puro)
Fluxo Luminoso:	900 Lm
Índice de Protecção:	IP54
Ângulo de Abertura:	120º
CRI:	>80
IK:	06
P.F.:	>0.90
Classe:	I
Tempo Médio de Vida Útil:	30.000H
Classe Energética:	G
Material:	Alumínio + PC
Housing:	PC Opalino + Preto RAL9005
Dimensões:	Ø 159mm x 65.5mm
Produto Certificado:	CE | RoHS
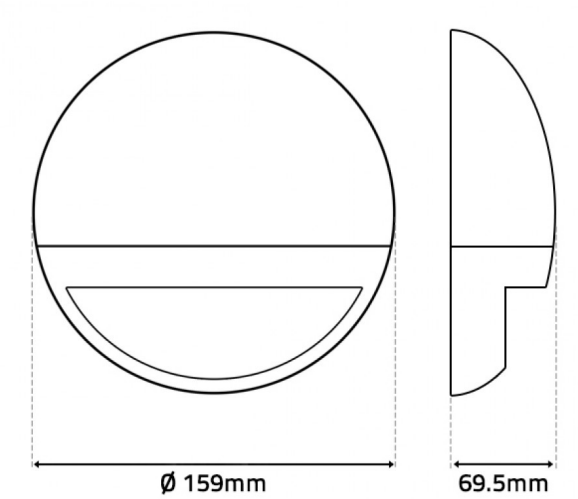
Imagem técnica