Fonte ULTRA SLIM 1.25A 15W | 12Vdc

LDP-420-010-9

Fonte de Alimentação ULTRA SLIM para Fita LED 12Vdc.

Caraterísticas técnicas

Tensão:	12Vdc
Input:	110~240Vac
Potência:	15W
Corrente:	1.25A
Índice de Proteção:	IP20
Classe:	II
Flicker:	NO FLICKERING
Material:	Plástico
Dimensões:	128mm x 50mm x 12mm
Produto Certificado:	CE | RoHS
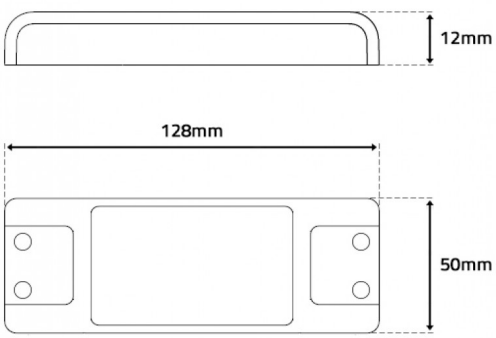
Imagem técnica