ALYA IP20 | 18W | 4000K

LDP-335-315-2

Armadura LED de interior.

Caraterísticas técnicas

Substitui:	Armaduras 2x18W
Tensão:	AC176-264V
Tipo de LED:	SMD 2835
Potência:	18W
Temperatura de Cor:	4000K (Branco Neutro)
Fluxo Luminoso:	1.700 Lumens
Ângulo de Abertura:	120º
Índice de Proteção:	IP20
CRI:	>80
P.F:	>0.5
SCDM:	< 5
Classe Energética:	F
Tempo Médio de Vida Útil:	25.000H
Material:	Policarbonato
Dimensões:	600mm x 75mm x 25.2mm
Produto Certificado:	CE | RoHS
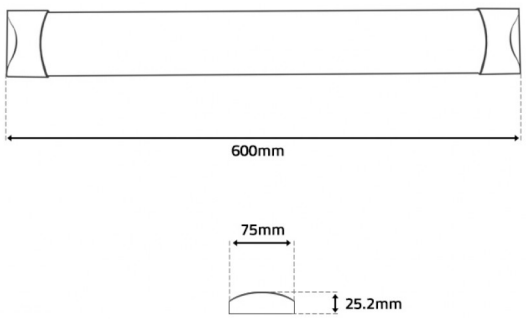
Imagem técnica