ORION 6W Branco | 4000K

LDP-290-010-2

Painel LED redondo branco de 6W com driver externo incluído.

Caraterísticas técnicas

Tipo de LED:	SMD 2835
Tensão:	230V
Potência:	6W
Temperatura de Cor:	4000K (Branco Neutro)
Fluxo Luminoso:	410 Lumens
Índice de Protecção:	IP20
Ângulo de Abertura:	120º
P.F.	>0.50
CRI:	>80
Classe Energética:	G
Driver:	Incluído
Housing:	Branco
Material:	Alumínio
Tempo Médio de Vida Útil:	20.000H
Dimensões:	Ø 119mm x 20mm
Furo:	Ø 105mm
Produto Certificado:	CE | RoHS
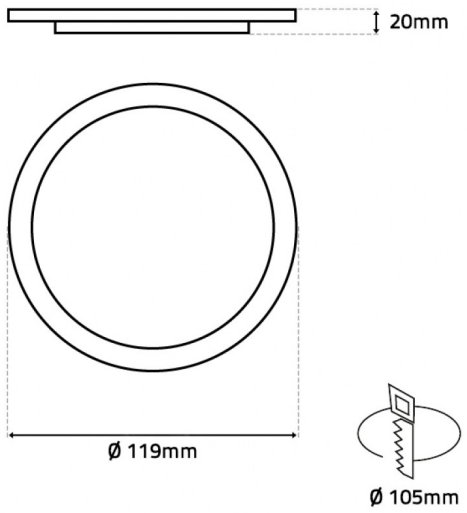
Imagem técnica