LÂMPADA LED GU10 3W 6000K | ECO

LDP-266-100-4

A Gama GU10 SMD ECO é a solução económica e de baixo consumo energético para todo o tipo de aplicações em ambientes domésticos. Emissoras de uma luz uniforme estas lâmpadas promovem um ambiente de conforto aos espaços.

NOTA: aplicação aconselhável apenas para uso doméstico.

Imagem técnica

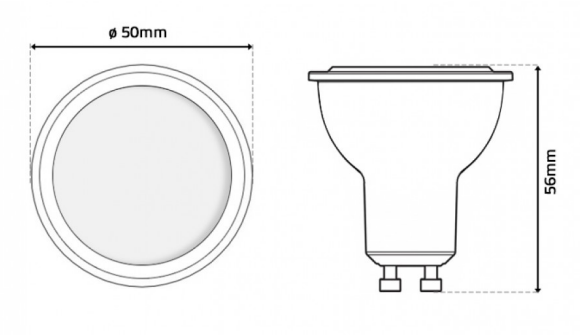

Caraterísticas técnicas

Tipo de LED:	SMD 2835
Tensão:	230Vac
Potência:	3W
Temperatura de Cor:	6000K (Branco Puro)
Fluxo Luminoso:	260 Lumens
Ângulo de Abertura:	120º
CRI:	>80
Classe Energética:	F
Housing:	Branco
Material:	Plástico + Alumínio
Tempo Médio de Vida Útil:	15.000H
Dimensões:	Ø 50mm x 56mm
Produto Certificado:	CE | RoHS