Perfil em U Largo | União em L

LDP-316-077-9

União em L para perfil em U largo.

Imagem técnica

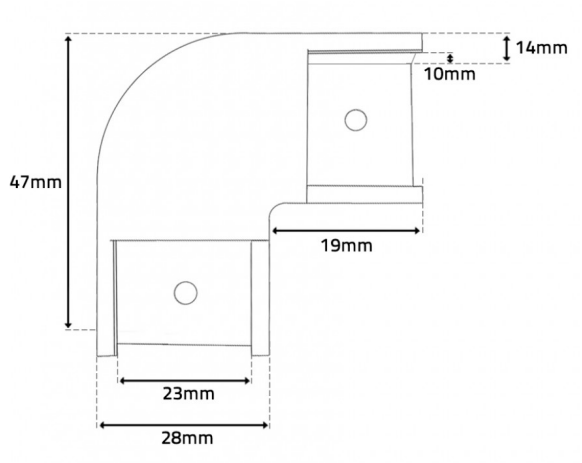

Caraterísticas técnicas

União em L para:	Perfil em U Largo
Dimensões:	
Comprimento Exterior:	47mm
Comprimento Exterior Parcial:	19mm
Largura Exterior:	28mm
Largura Interior:	23mm
Altura Exterior:	14mm
Altura Interior:	10mm