Perfil em U Estreito | União em L

LDP-316-075-9

União em L para perfil em U estreito.

Caraterísticas técnicas

União em L para:	Perfil em U Estreito
Dimensões:	
Comprimento Exterior:	47mm
Comprimento Exterior Parcial:	24mm
Largura Exterior:	22mm
Largura Interior:	18mm
Altura Exterior:	11mm
Altura Interior:	8mm
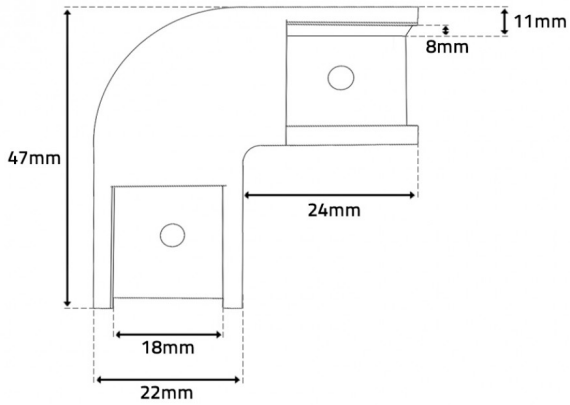
Imagem técnica