Perfil em U Alto | União em L

LDP-316-076-9

União em L para perfil em U alto.

Caraterísticas técnicas

União em L para:	Perfil em U Alto
Dimensões:	
Comprimento Exterior:	47mm
Comprimento Exterior Parcial:	25mm
Largura Exterior:	22mm
Largura Interior:	18mm
Altura Exterior:	19mm
Altura Interior:	15mm
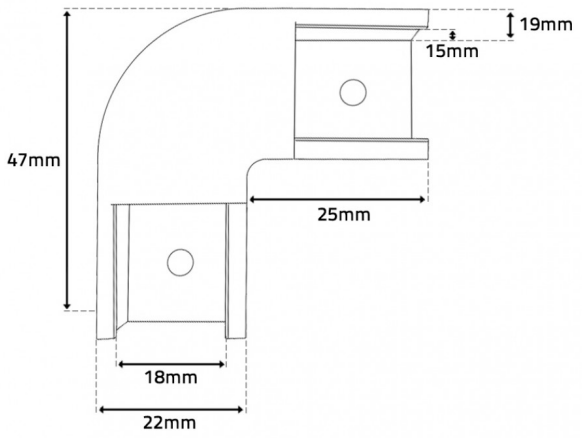
Imagem técnica