Perfil em U SLIM com Difusor Opalino

LDP-316-012-9

Perfil de Alumínio em U SLIM com difusor opalino para fita LED com largura até 8mm.

Caraterísticas técnicas

Material:	Alumínio
Difusor:	Opalino
Comprimento:	2 metros
Largura Interior:	8mm
Largura Exterior:	9.6mm
Altura Interior:	7mm
Altura Exterior:	12mm
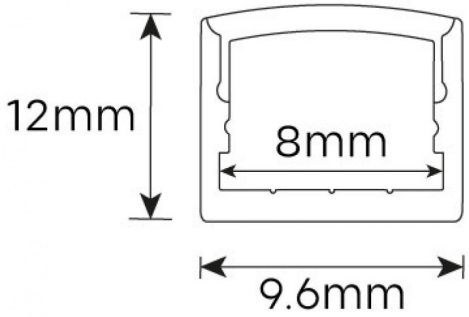
Imagem técnica