Lâmpada LED E27 PAR30 12W | 4000K

LDP-273-031-2

As PAR30 e PAR38 de casquilho E27 são lâmpadas LED com ângulos de abertura de luz menores do que os tradicionais. O que as torna ideais para criar pontos de foco ou destacar áreas específicas de um espaço.

São uma excelente escolha para quem pretende lâmpadas potentes e económicas para aplicações interiores que necessitem de uma intensidade de luz elevada SEM FLICKERING.

Imagem técnica

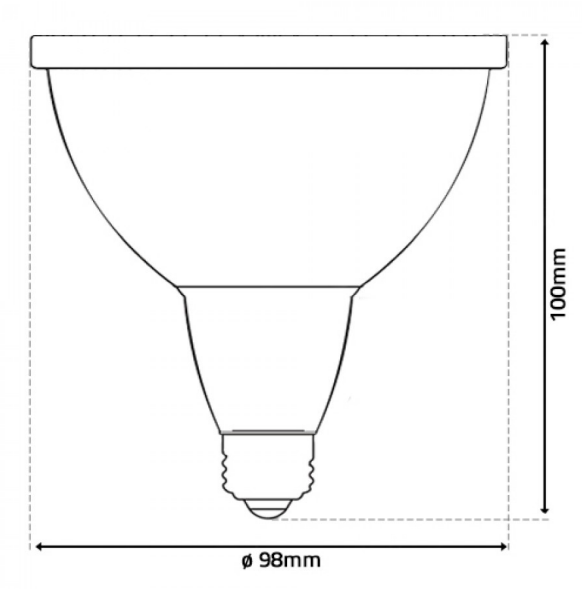

Caraterísticas técnicas

Tipo de LED:	SMD 2835
Tensão:	220~240Vac
Potência:	12W
Temperatura de Cor:	4000K (Branco Neutro)
Fluxo Luminoso:	1.020 Lumens
Ângulo de Abertura:	38º
CRI:	> 80
Housing:	Branco
Tempo Médio de Vida Útil:	20.000H
Classe Energética:	G
Material:	Plástico + Alumínio
Dimensões:	Ø 98mm x 100mm
Produto Certificado:	CE | RoHS