Dimmer LED TOUCH 8A | Monocor

LDP-280-130-9

DIMMER LED de 8A para Fita LED.

Caraterísticas técnicas

Tensão:	12Vdc - 24Vdc
Potência:	12Vdc: 96W 24Vdc: 192W
Canais:	1
Corrente:	8A
Dimensões:	80mm x 80mm x 41.8mm
Produto Certificado:	CE | RoHS
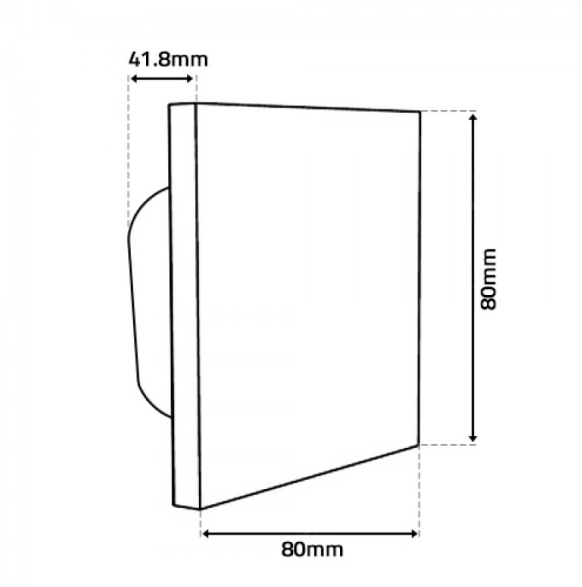
Imagem técnica