ORION 18W Aço Escovado | 6000K

LDP-290-031-4

Painel LED redondo aço escovado de 18W com driver externo incluído.

Caraterísticas técnicas

Tipo de LED:	SMD 2835
Tensão:	230V
Potência:	18W
Temperatura de Cor:	6000K (Branco Puro)
Fluxo Luminoso:	1.480 Lumens
Índice de Protecção:	IP20
Ângulo de Abertura:	120º
P.F.	>0.50
CRI:	>80
Classe Energética:	G
Driver:	Incluído
Housing:	Aço Escovado
Material:	Alumínio
Tempo Médio de Vida Útil:	20.000H
Dimensões:	Ø 225mm x 18mm
Furo:	Ø 205mm
Produto Certificado:	CE | RoHS
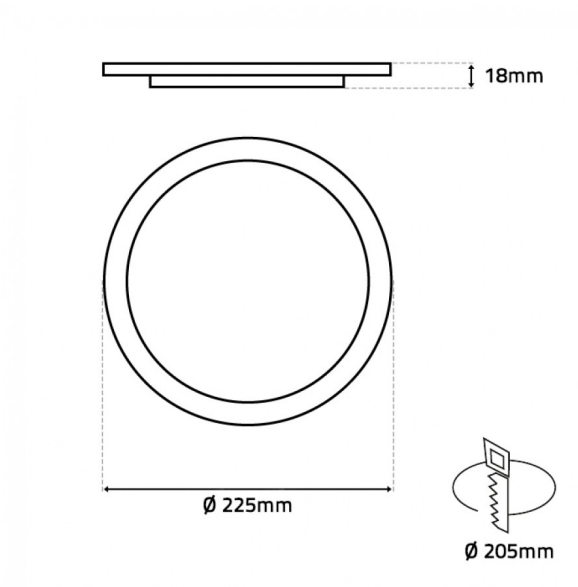
Imagem técnica