Perfil em L com Difusor Opalino

LDP-316-006-9

Perfil de Alumínio em L com Difusor Opalino para fita LED com largura até 10mm.

Imagem técnica

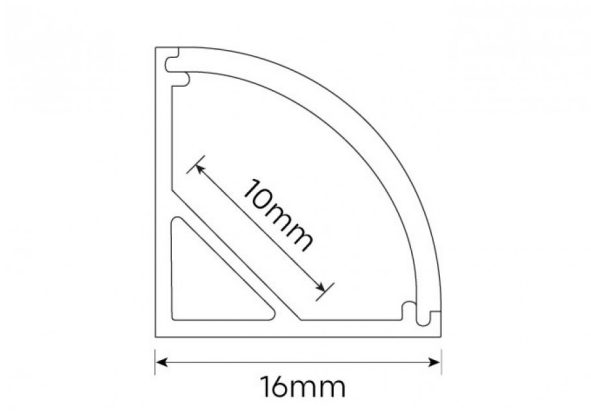

Caraterísticas técnicas

Material:	Alumínio
Difusor:	Opalino
Comprimento:	2 metros
Altura Interior:	10mm
Altura Exterior:	16mm
Largura Interior:	10mm
Largura Exterior:	16mm