KRAZ Zoomable 30W Preto | 3CCT

LDP-332-406-X

Diferencia-se dos KRAZ pela lente zoom ajustável de 15° a 60° para necessidades específicas de diferentes ambientes de iluminação e pela sua característica 3CCT permitindo ajustar a temperatura de cor entre 3000K~5000K.

Imagem técnica

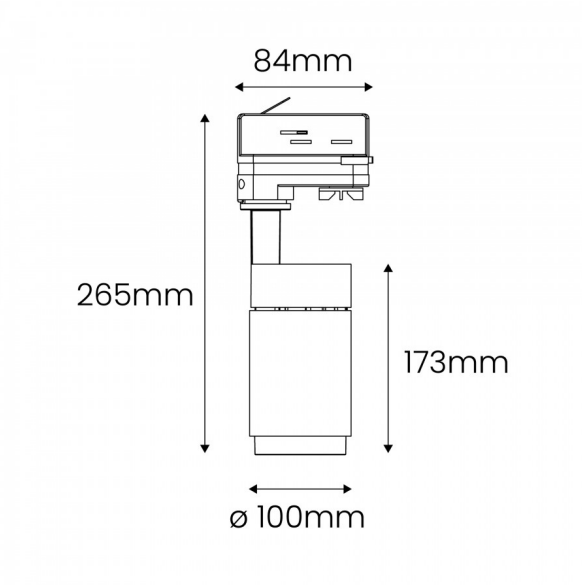

Caraterísticas técnicas

Tipo de LED:	COB
Tensão:	220~240Vac
Potência:	30W
3 CCT:	3000K / 4000K / 5000K
Fluxo Luminoso:	1.000~3.000 Lm
Calha:	4 vias (3F+N)
Lente Zoom Ajustável:	15º-60º
Índice de Proteção:	IP20
Classe:	I
CRI:	>90
P.F.:	>0.90
Flicker:	NO FLICKERING
Classe Energética:	F
Tempo Médio de Vida Útil:	35.000H
Garantia:	3 anos
Housing:	Preto
Material:	Alumínio + PC
Dimensões:	Ø 100mm x 265mm
Produto Certificado:	CE | RoHS