Perfil em U Alto Preto | Difusor Opalino

LDP-316-023-9

Perfil de Alumínio em U alto com Difusor Opalino para fita LED com largura até 12.2mm.

Caraterísticas técnicas

Material:	Alumínio
Difusor:	Opalino
Comprimento:	2 metros
Altura Interior:	10mm
Altura Exterior:	14.5mm
Largura Interior:	12.6mm
Largura Exterior:	17.2mm
Housing:	Preto
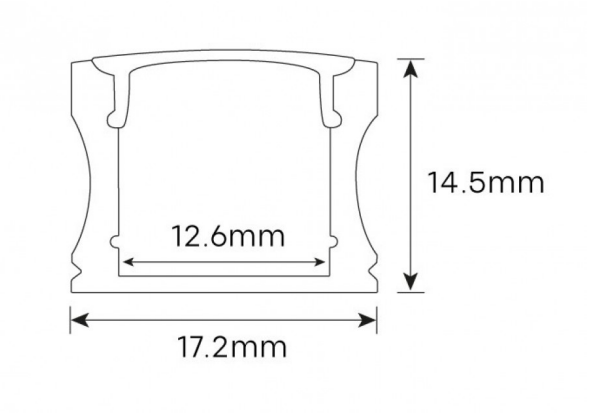
Imagem técnica