NEON SIDE 0306 24V PREMIUM Plus 7.2W 182LEDs/Mt | 4000K

LDP-459-005-2

Fita emissora de luz uniforme, sem marcas ou pontos negros (ausência de luz).

Detentora de um revestimento robusto em silicone de alta qualidade e à prova de raios UV, está perfeitamente preparada para instalação no exterior.

Fácil de aplicar, através de fixadores e calha dobrável. Passível de corte para uma maior flexibilidade e diversidade de instalação.

Imagem técnica

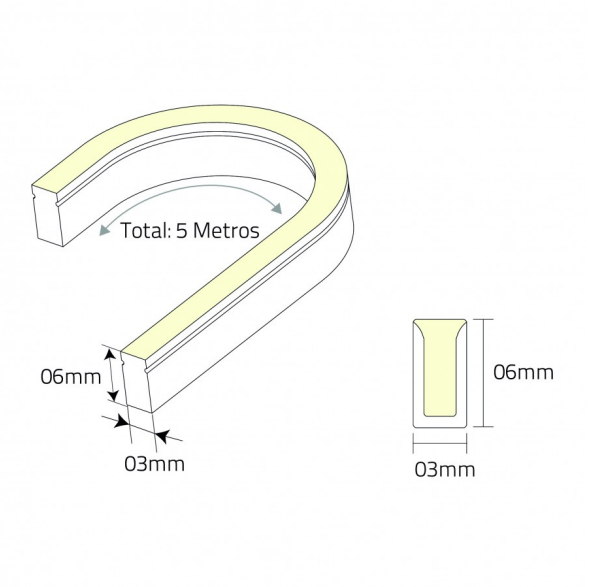

Caraterísticas técnicas

NEON:	SIDE 0306
Tipo de LED:	SMD 2216
Nº de LEDs:	182 LEDS / Mt
Tensão:	24Vdc
Potência:	7.2W
Temperatura de Cor:	4000K (Branco Neutro)
Fluxo Luminoso:	432 Lm/mt
CRI:	>90
Índice de Proteção:	IP67
Dimável:	Sim
Rolo:	5 metros
Dimensões:	3 x 6 mm
Corte:	3.846 em 3.846 cm
Temperatura de Funcionamento:	-20ºC ~ +50ºC
Ângulo de Abertura:	120º
Classe:	III
Garantia:	3 anos
Produto Certificado:	CE | RoHS