Topo | Fita LED SMD 230V 12mm

LDP-292-217-9

União para fita LED SMD 2835 230V de 12mm (10W/Mt).

Caraterísticas técnicas

Acessório para:	Fita LED SMD 230V 12mm
Dimensões:	Altura Interior: 4.5mm Altura Exterior: 6mm Largura Interior: 12.5mm Largura Exterior: 14mm Comprimento: 10mm
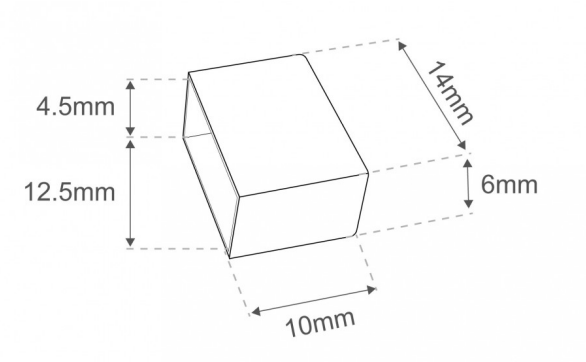
Imagem técnica