# Controlador CCT/MONOCOR TUYA 2CH | Fita LED 12/24V

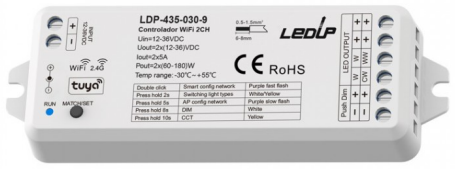


## Imagem técnica

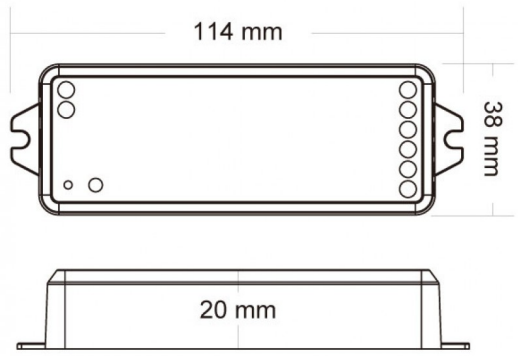


LDP-435-030-9

Controlador de 2 canais para Fitas LED de 12V e 24V CCT ou MONOCOR.

Emparelha com Comandos RF 2.4G.

App Tuya com cloud control, suporte on/off, ajuste de luminosidade, ligar/desligar a luz com delay, cronómetro e função de edição de cena.

Controlo de Voz, suporte para Amazon Nest, Google Nest, Tmall Genie e altifaltantes inteligentes Xiaodu.

Cada controlador pode funcionar como conversor WiFi-RF e, em seguida, utilizar a APP Tuya para controlar um ou mais controladores de LED RF ou dimmers LED RF de forma síncrona.

Função Push Dim através de botão externo para ativar/desativar a função de dimming de 0-100%.

## Caraterísticas técnicas

| | |
|---|---|
| **INPUT & OUTPUT** | |
| **Input:** | 12~36VDC |
| **Corrente Input:** | 10.5A |
| **Tensão Output:** | 2 x 12~36VDC |
| **Corrente Output:** | 2CH, 5A/CH |
| **Potência Output:** | 2 x 60~180W |
| **Tipo de Output:** | Corrente Constante |

| | |
|---|---|
| **DIMMING** | |
| **Sinal Input:** | Tuya APP + RF 2.4GHz + Push Dim |
| **Distância de Controlo:** | 30m (sem barreiras) |
| **Dimming:** | 4096 (2^12) níveis |
| **Escala de Dimming:** | 0~100% |
| **Curva de Dimming:** | Logarítmica |
| **Frequência PWM:** | 2000Hz (padrão) |

| AMBIENTE & DIMENSÕES | |
|---|---|
| **Ta:** | -30ºC ~ +55ºC |
| **Índice de Proteção:** | IP20 |
| **Dimensões:** | 114mm x 38mm x 20mm |

| GARANTIA & CERTIFICAÇÃO | |
|---|---|
| **Garantia:** | 3 anos |
| **Standard EMC:** | ETSI EN 301 489-1 V2.2.3<br>ETSI EN 301 489-17 V3.2.4 |
| **Standard de Segurança LVD:** | EN 62368-1:2020+A11:2020 |
| **Diretiva RED:** | ETSI EN 300 328 V2.2.2 |
| **Certificação:** | CE, EMC, LVD, RED |