ARENA 400W 150Lm/W | 5000K

LDP-192-451-3

O ARENA é um projetor de Gama Profissional, desenhado e construído para ser solução em múltiplos cenários onde a necessidade de potência luminosa, durabilidade, fiabilidade e resistência ao meio ambiente, são os requisitos essenciais.

O seu corpo em alumínio favorece uma correta dissipação, permitindo um excelente desempenho com máxima eficiência energética. A capacidade até 150Lm/W e o ângulo de abertura de 110º garantem uma distribuição luminosa poderosa e uniforme. A sua resistência a picos de tensão de 10KV e o IK08 são uma garantia extra de durabilidade.

A válvula acoplada mantém o interior com a mesma pressão e livre de condensações, eliminando vapores, embaçamentos e reduzindo a incidência de avarias causadas por corrosão.

Imagem técnica

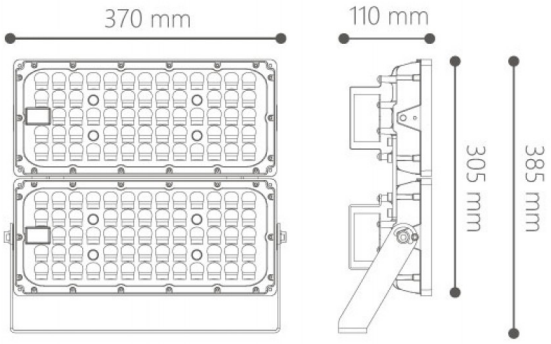

Caraterísticas técnicas

Tipo de LED:	LUMILEDS SMD 5050
Input: **(cabo de 3 linhas)**	230Vac / 50Hz (azul/castanho/verde+amarelo)
Potência:	400W
Temperatura de Cor:	5000K (Branco Puro)
Fluxo Luminoso:	60.000 Lumens
Índice de Proteção	IP66
Ângulo de Abertura:	90º
CRI:	>70
P.F.:	>0.90
IK:	08
Classe:	I
Dimável: **(cabo de 2 linhas)**	1~10V (azul/castanho)
Resistência a Picos de Tensão:	10Kv
Driver:	INVENTRONICS
Flicker:	NO FLICKERING
Classe Energética:	D
Tempo Médio de Vida Útil:	45.000H
Temp. de Funcionamento:	-30ºC ~ +50ºC
Material:	Alumínio ADC12

FICHA TÉCNICA

Data: 2025-09-17

Housing:	Preto
Dimensões:	370 x 110 x 385 mm
Peso:	6.69 ± 0.5 Kg
Garantia:	5 anos
Produto Certificado:	CE | RoHS