KRAZ Zoomable 30W Preto | 3000K

LDP-332-406-1

Diferenciam-se dos KRAZ exclusivamente pela lente zoom ajustável de 15° a 60° para necessidades específicas de diferentes ambientes de iluminação.

Imagem técnica

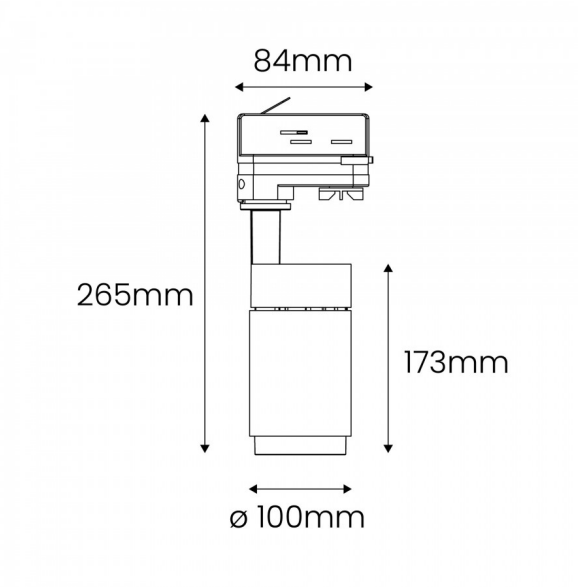

Caraterísticas técnicas

Tipo de LED:	COB
Tensão:	230Vac / 50Hz
Potência:	30W
Temperatura de Cor:	3000K (Branco Quente)
Fluxo Luminoso:	1.000~3.000 Lm
Calha:	4 vias (3F+N)
Lente Zoom Ajustável:	15º-60º
Índice de Proteção:	IP20
Classe:	I
CRI:	>80
P.F.:	>0.90
Flicker:	NO FLICKERING
Classe Energética:	F
Tempo Médio de Vida Útil:	35.000H
Garantia:	3 anos
Housing:	Preto
Material:	Alumínio + PC
Dimensões:	Ø 100mm x 265mm
Produto Certificado:	CE | RoHS