ALPHA 200W | 5000K

LDP-301-175-3

Projector LED Dimável Anti-Corrosão de Gama Profissional.

De corpo totalmente em alumínio com tratamento especial anti corrosão e um sistema de ventilação passível de ser substituído, possibilita a sua total vedação. Podendo ser aplicado em ambientes salinos (zonas costeiras, navios), piscinas e fábricas de produtos químicos.

Imagem técnica

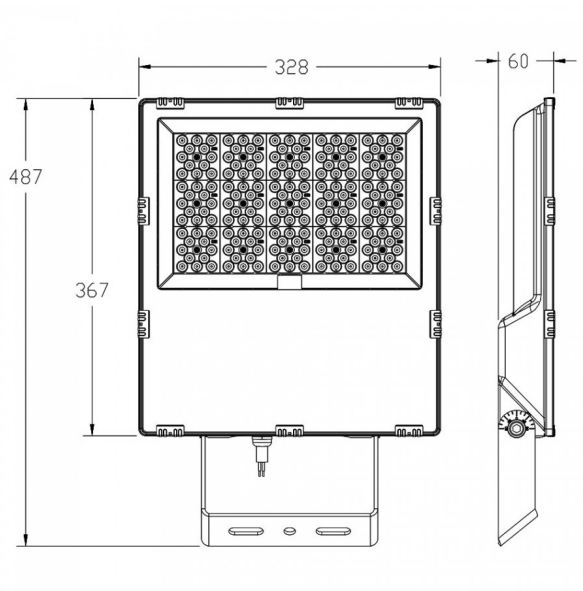

Caraterísticas técnicas

Tipo de LED:	SMD 2835
Tensão:	230V / 50Hz
Potência:	200W
Temperatura de Cor:	5000K (Branco Puro)
Fluxo Luminoso:	28.000 Lumens
Índice de Proteção:	IP66
Ângulo de Abertura:	90º
CRI:	>70
P.F.:	>0.90
IK:	08
Dimming:	1-10V
Resistência a Picos de Tensão:	6Kv
Classe:	I
Flicker:	NO FLICKERING
Classe Energética:	D
Tempo Médio de Vida Útil:	50.000H
Temperatura de Funcionamento:	-25ºC~40ºC
Housing:	Preto
Material:	Alumínio + Vidro Temperado
Garantia:	5 anos
Garantia Corrosão:	Resistência mínima prevista 1~2 anos, dependendo do grau de salinidade e agentes químicos.
Dimensões:	367mm x 328mm x 60mm
Produto Certificado:	CE | RoHS