Conector União em L para Fita LED RGB de 10mm

LDP-280-021-9

Conector União em L para Fitas LED RGB 12Vdc e 24Vdc de 10mm.

Caraterísticas técnicas

Acessório para:	Fitas LED RGB de 10mm
Dimensões:	Altura: 5mm Comprimento Parcial: 30mm Comprimento Total: 60mm
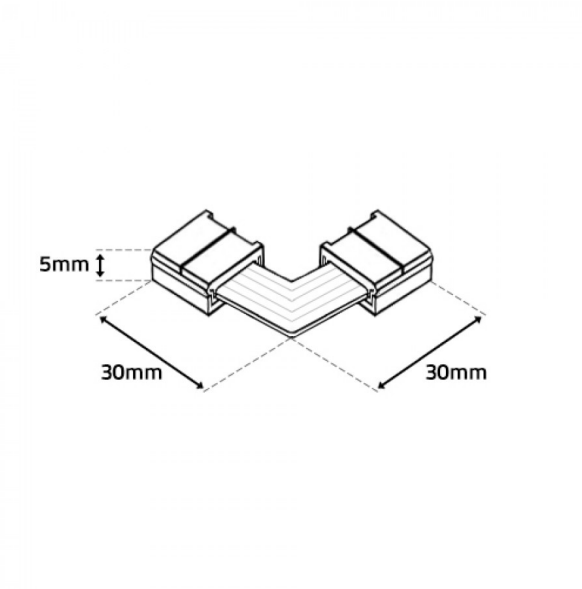
Imagem técnica