SKAT 5W 3000K | Aplique de Parede (Encastrar) Branco

LDP-266-615-1

SKAT é um aplique de parede quadrado encastrável com IP54.

Pode ser aplicado em ambientes interiores ou exteriores.

Com um design moderno, foi pensado e construído com o intuito de marcar e iluminar zonas de passagem através de um feixe de luz indireta e suave, projetando o suficiente para criar um ambiente decorativo característico.

Ideal para iluminação de espaços exteriores como varandas, fachadas, jardins, passadiços, etc.

Em espaços interiores é normalmente utilizado em corredores de hotéis, centros comerciais, escadas, etc., proporcionando uma boa iluminação com baixo consumo.

Imagem técnica

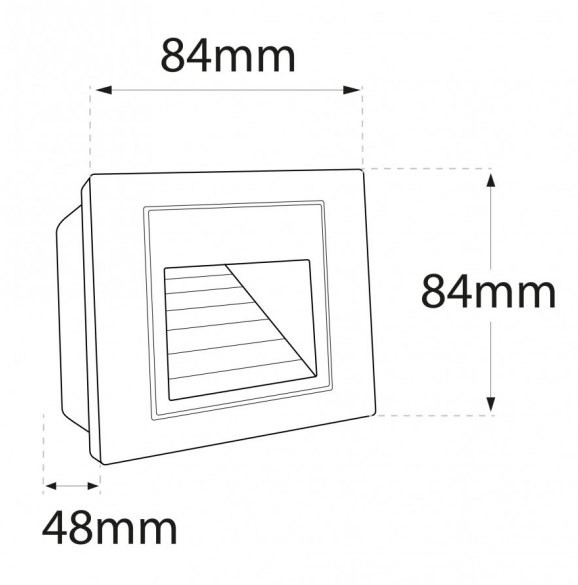

Caraterísticas técnicas

Tensão:	230V
Tipo de LED:	SMD 2835
Potência:	5W
Temperatura de Cor:	3000K (Branco Quente)
Fluxo Luminoso:	250 Lm
Índice de Proteção:	IP54
Ângulo de Abertura:	90º
CRI:	>80
IK:	06
No Flickering:	NO FLICKERING
Classe:	I
Tempo Médio de Vida Útil:	20.000H
Classe Energética:	G
Housing:	Branco
Material:	Alumínio
Dimensões Produto:	84mm x 84mm x 48mm
Dimensões Caixa de Encastre:	66mm x 66mm x 45mm

Produto Certificado:	CE | RoHS