SALM 5W 4000K | Aplique de Parede (Encastrar) Branco

LDP-266-605-2

O SALM é um aplique de parede de encastrar retangular de IP54. Com um design moderno, consegue destacar e marcar zonas de passagem com uma iluminação suave, indireta, mas ainda assim suficiente, criando um ambiente decorativo característico.

Ideal para iluminação de espaços exteriores como varandas, fachadas, jardins, passadiços, etc.

Em espaços interiores é normalmente utilizado em corredores de hotéis, centros comerciais, escadas, etc., proporcionando uma boa iluminação com baixo consumo. Fácil de instalar.

Imagem técnica

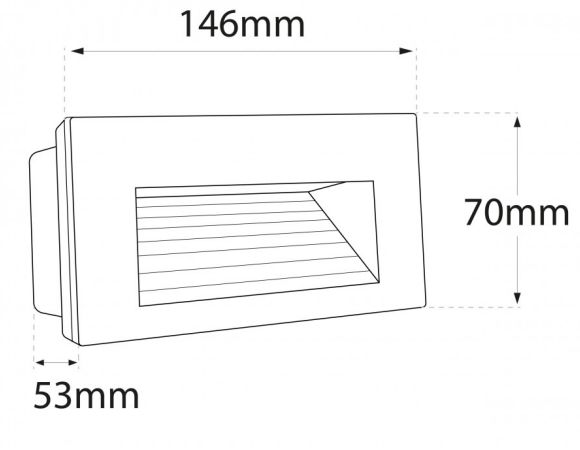

Caraterísticas técnicas

Tensão:	230V
Tipo de LED:	SMD 5730
Potência:	5W
Temperatura de Cor:	4000K (Branco Neutro)
Fluxo Luminoso:	260 Lm
Índice de Proteção:	IP54
Ângulo de Abertura:	90º
CRI:	>80
IK:	06
Flicker:	NO FLICKERING
Classe:	I
Tempo Médio de Vida Útil:	20.000H
Classe Energética:	G
Housing:	Branco
Material:	Alumínio
Dimensões:	146mm x 70mm x 53mm
Dimensões Caixa de Encastre:	134mm x 66mm x 49mm
Produto Certificado:	CE | RoHS