ORION 5W Branco | 6000K

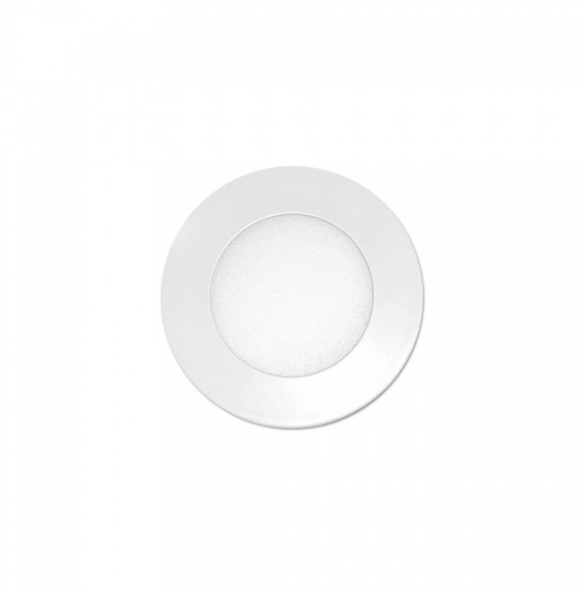

LDP-290-005-4

Painel LED redondo branco de 5W com driver externo incluído.

Caraterísticas técnicas

Tipo de LED:	SMD 2835
Tensão:	230V
Potência:	5W
Temperatura de Cor:	4000K (Branco Puro)
Fluxo Luminoso:	375 Lumens
Índice de Proteção:	IP20
Ângulo de Abertura:	120º
P.F.:	>0.50
CRI:	>80
Classe Energética:	G
Driver:	Incluído
Housing:	Branco
Material:	Alumínio
Tempo Médio de Vida Útil:	20.000H
Dimensões:	ø 85mm x 20mm
Furo:	ø 72mm
Produto Certificado:	CE | RoHS
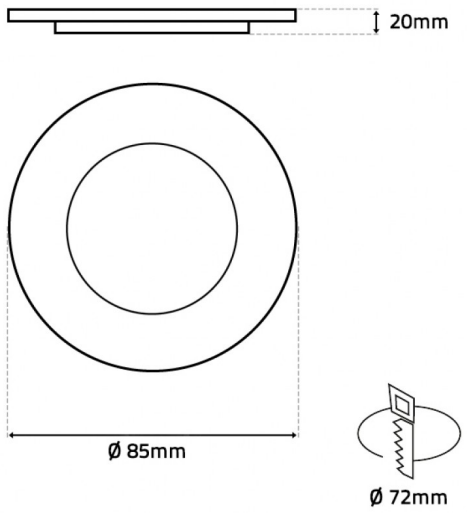
Imagem técnica