ORPHEUS IV 10W | 3000K

LDP-336-150-1

Projector LED Slim, de corpo compacto e tecnologia Driverless.

Caraterísticas técnicas

Tensão:	230V
Potência:	10W
Temperatura de Cor:	3000K (Branco Quente)
Fluxo Luminoso:	830 Lumens
Índice de Proteção:	IP65
Ângulo de Abertura:	110º
CRI:	>80
P.F.	>0.90
Classe Energética:	G
Tempo Médio de Vida Útil:	15.000H / 3H dia
Housing:	Preto
Material:	Alumínio + Vidro Temperado
Corrente de pico/instantânea:	1500V máx.
Dimensões:	93mm x 73mm x 24mm
Produto Certificado:	CE | RoHS
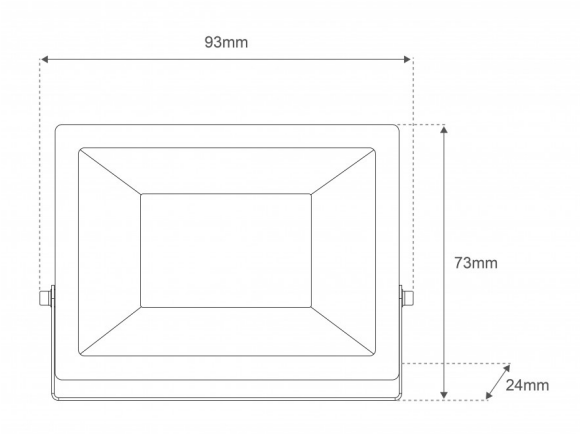
Imagem técnica