RANA 5W 4000K Preta | Aplique de Parede

LDP-332-326-2

É uma luminária compacta de instalação e montagem em parede, combina o design com a exigência de uma iluminação indireta e de baixo brilho, com efeito anti encandeamento.

O seu IP65 permite-lhe uma aplicação tanto interior como exterior. Totalmente construída em alumínio (ADC12), conferindo-lhe excelente dissipação, é anti-UV e é detentora de um alto nível de proteção contra impactos (IK08).

A RANA reúne características chave que a tornam numa peça essencial e facilmente adaptável a qualquer projeto.

Imagem técnica

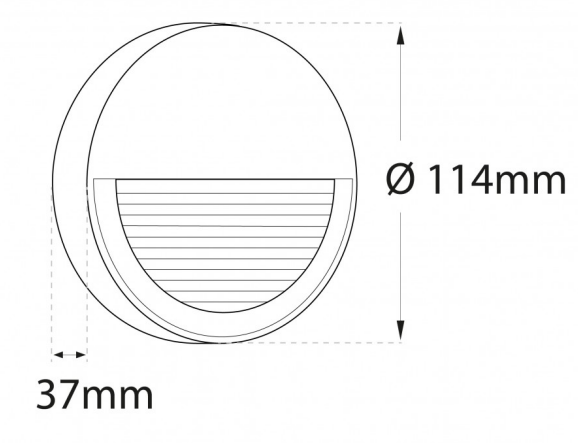

Caraterísticas técnicas

Tensão:	230V
Tipo de LED:	SMD 2835
Potência:	5W
Temperatura de Cor:	4000K (Branco Neutro)
Fluxo Luminoso:	175 Lm
Índice de Proteção:	IP65
Ângulo de Abertura:	60º
CRI:	>80
IK:	08
Flicker:	NO FLICKERING
Classe:	I
Tempo Médio de Vida Útil:	30.000H
Classe Energética:	G
Housing:	Preto
Material:	Alumínio ADC12
Dimensões:	Ø 114mm x 37mm
Produto Certificado:	CE | RoHS