SPLITTER SPI 5~24VDC

LDP-435-055-9

Splitter de sinal SPI para fita LED digital RGB e RGBW. Compatível com os controladores SPI LDP-435-038-9 e LDP-435-039-9

Imagem técnica

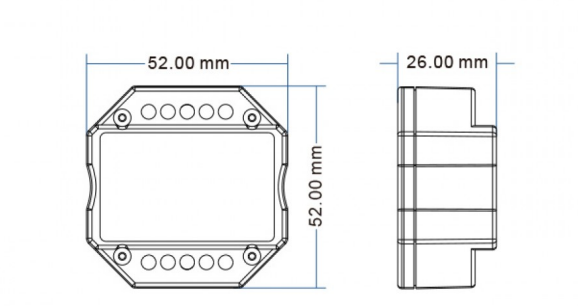

Caraterísticas técnicas

INPUT & OUTPUT	
Input:	5~24Vdc
Corrente Input:	0.5A
Sinal Input:	SPI (TTL) x 1
Sinal Output:	SPI (TTL) x 2

AMBIENTE & DIMENSÕES	
Ta:	-30ºC ~ +55ºC
Índice de Proteção:	IP20
Dimensões:	52mm x 52mm x 26mm

COMPATIBILIDADE	
Controlador SPI RGB / RGBW:	LDP-435-038-9
Controlador SPI TUYA RGB / RGBW:	LDP-435-039-9

GARANTIA & CERTIFICAÇÃO	
Garantia:	3 anos
Standard EMC:	EN301 489, EN 62479
Standard de Segurança LVD:	EN60950
Diretiva RED:	EN300 328
Certificação:	CE, EMC, LVD