Amplificador 12~24VDC | 1 Canal

LDP-435-052-9

Amplificador de energia em série ou em paralelo para expandir o output dos controladores de forma ilimitada.
Aplicável em controladores de tensão constante e cor única.

Imagem técnica

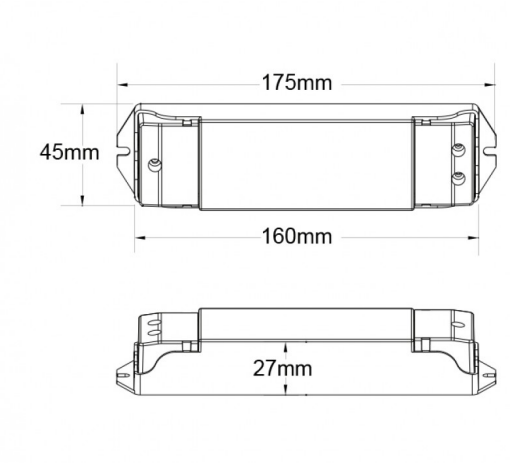

Caraterísticas técnicas

INPUT & OUTPUT	
Input:	12~24VDC
Corrente Input:	15.5A
Sinal Input:	PWM
Output:	12~24VDC
Corrente Output:	15A
Potência Output:	180~360W
Tipo de Output:	Corrente Constante
AMBIENTE & DIMENSÕES	
Ta:	-30ºC ~ +55ºC
Índice de Proteção:	IP20
Dimensões:	175mm x 45mm x 27mm
COMPATIBILIDADE	
Controlador Monocor:	LDP-435-001-9
Controlador Monocor:	LDP-435-005-9
GARANTIA & CERTIFICAÇÃO	
Garantia:	3 anos
Standard EMC:	ETSI EN 301 489-1 V2.2.3 ETSI EN 301 489-17 V3.2.4
Standard de Segurança LVD:	EN 62368-1:2020+A11:2020
Certificação:	CE, EMC, LVD