LÂMPADA LED GU10 7W 4000K DIMÁVEL | PRO

LDP-130-210-2

De corpo em plástico branco esta lâmpada GU10 SMD LED Dimável da Gama PRO permite regulação (dimável) da intensidade lumínica através de dimmer compatível com tecnologia LED.

Imagem técnica

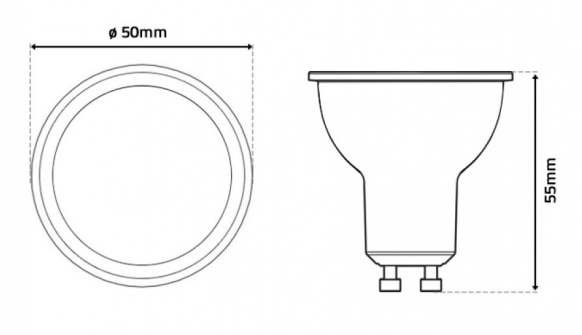

Caraterísticas técnicas

Tipo de LED:	SAMSUNG SMD 2835
Tensão:	230Vac
Potência:	7W
Temperatura de Cor:	4000K (Branco Neutro)
Fluxo Luminoso:	560 Lumens
Índice de Proteção:	IP20
Dimável:	SIM
Ângulo de Abertura:	120º
CRI:	>80
P.F.:	>0.70
Classe Energética:	G
Housing:	Branco
Material:	Plástico + Alumínio
Tempo Médio de Vida Útil:	25.000H
Dimensões:	Ø 50mm x 55mm
Produto Certificado:	CE | RoHS