ORPHEUS IV 100W | 6000K

LDP-336-175-4

Projector LED Slim, de corpo compacto e tecnologia Driverless.

Caraterísticas técnicas

Tensão:	230V
Potência:	100W
Temperatura de Cor:	6000K (Branco Puro)
Fluxo Luminoso:	9.000 Lumens
Índice de Proteção:	IP65
Ângulo de Abertura:	110º
CRI:	>80
P.F.	>0.90
Classe Energética:	F
Tempo Médio de Vida Útil:	15.000H / 3H dia
Housing:	Preto
Material:	Alumínio + Vidro Temperado
Corrente de pico/instantânea:	1500V máx.
Dimensões:	241mm x 180.5mm x 34mm
Peso (aproximado):	965g
Produto Certificado:	CE | RoHS
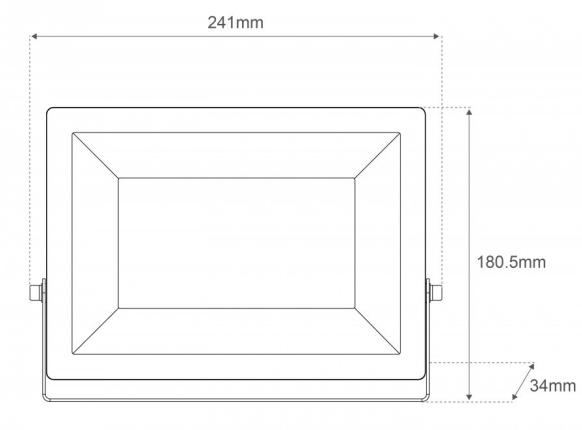
Imagem técnica