ORPHEUS IV 50W | 6000K

LDP-336-165-4

Projector LED Slim, de corpo compacto e tecnologia Driverless.

Caraterísticas técnicas

Tensão:	230V
Potência:	50W
Temperatura de Cor:	6000K (Branco Puro)
Fluxo Luminoso:	4.500 Lumens
Índice de Proteção:	IP65
Ângulo de Abertura:	110º
CRI:	>80
P.F.	>0.90
Classe Energética:	F
Tempo Médio de Vida Útil:	15.000H / 3H dia
Housing:	Preto
Material:	Alumínio + Vidro Temperado
Corrente de pico/instantânea:	1500V máx.
Dimensões:	186.5mm x 140.5mm x 32mm
Peso (aproximado):	580g
Produto Certificado:	CE | RoHS
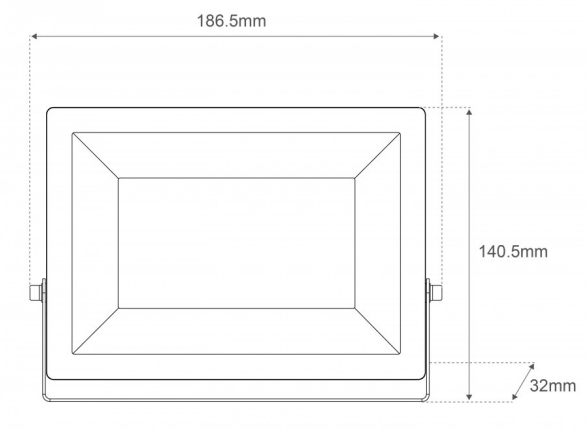
Imagem técnica