CONECTOR IP20 3 FIOSCOB 10MM CCT

LDP-280-029-9

Conector de 3 Pins para Fita COB LED com 10mm CCT.

STC (FIOS<->COB)**:** Conector com 1 entrada para Fita COB CCT e outra para Fios.

Nota: Fios não incluídos.

Caraterísticas técnicas

Acessório para:	Fitas COB LED de 10mm CCT
Dimensões:	Altura: 6mm Largura: 11.5mm Comprimento: 13.5mm
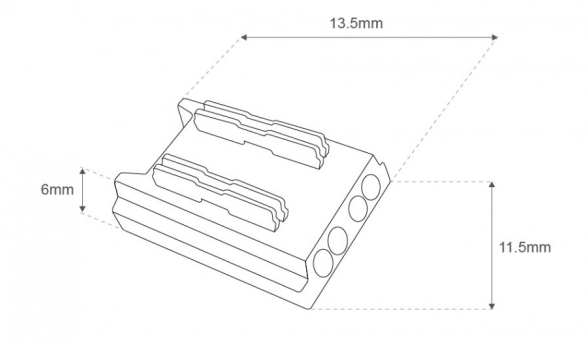
Imagem técnica