CONECTOR IP20 2 FIOSCOB 10MM MONOCOR

LDP-280-028-9

Conector com entrada para 2 Fios e entrada para Fita COB LED com 10mm Monocor.

Nota: Fios não incluídos.

Caraterísticas técnicas

Acessório para:	Fitas COB LED de 10mm Monocor
Dimensões:	Altura: 6mm Largura: 11.5mm Comprimento: 13.5mm
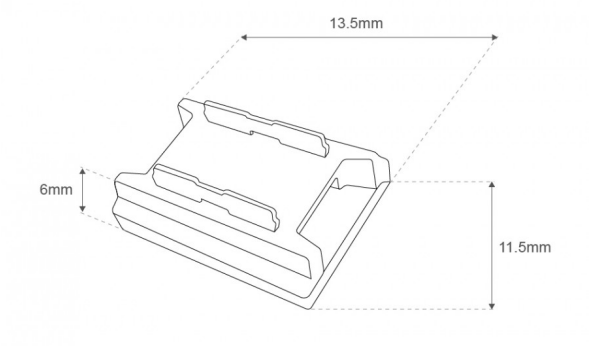
Imagem técnica