Perfil de Alumínio | NEON UP 1616

LDP-459-938-9

Perfil de Alumínio (1 Metro) para fixação de Fita NEON UP 1616.

Caraterísticas técnicas

Material:	Alumínio
DIMENSÕES	
Comprimento:	1 Metro
Altura Exterior:	12mm
Largura Exterior:	18mm
Altura Interior:	7mm
Largura Interior:	16mm
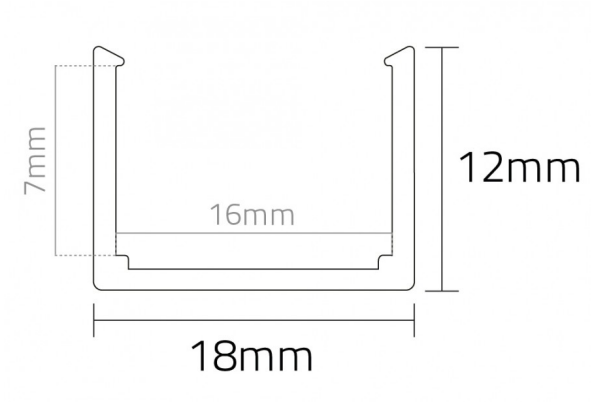
Imagem técnica