# Perfil de Alumínio | NEON UP 1010

LDP-459-928-9

Perfil de Alumínio (1 Metro) para fixação de Fita NEON UP 1010.

## Caraterísticas técnicas

| | |
|---|---|
| **Material:** | Alumínio |
| | |
| **DIMENSÕES** | |
| **Comprimento:** | 1 Metro |
| **Altura Exterior:** | 8mm |
| **Largura Exterior:** | 12.5mm |
| **Altura Interior:** | 4.5mm |
| **Largura Interior:** | 11mm |
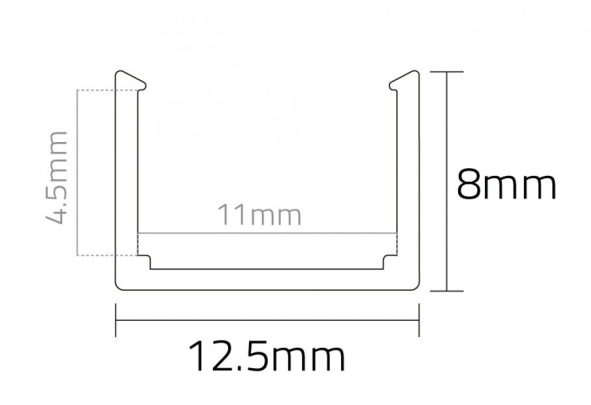
## Imagem técnica