NEON SIDE 0612 24V PREMIUM Plus 10W 120LEDs/Mt | 4000K

LDP-459-015-2

Fita emissora de luz uniforme, sem marcas ou pontos negros (ausência de luz).

Detentora de um revestimento robusto em silicone de alta qualidade e à prova de raios UV, está perfeitamente preparada para instalação no exterior.

Fácil de aplicar, através de fixadores e calha dobrável. Passível de corte para uma maior flexibilidade e diversidade de instalação.

NOTAS:
- Não pode ser dobrada bruscamente
- Não torcer, deixar cair, pendurar, dobrar a 90° e/ou totalmente durante a instalação
- A Instalação/Manutenção deve ser realizada por um profissional
- Compatível apenas com driver de tensão constante DC Class II
- Atente aos polos positivo e negativo aquando da ligação e confirme a tensão
- Reserve 20% de margem para a fonte de alimentação (recomenda-se 80% de potência)
- Os LEDs e componentes não devem ser submetidos a pressões mecânicas
- Não é recomendado conectar em série
- Deve ser armazenada em ambiente seco e isolado, não superior a 1 ano
- O conector, em si, não é à prova d'água pelo que deve ser selado antes da conexão se a aplicação pretendida for à prova d'água
- A instalação em superfícies metálicas ou condutoras de energia requer proteção e isolamento elétrico na solda entre o módulo e a superfície

- Danos por corrosão ou vulcanização anulam qualquer garantia. É responsabilidade do utilizador proteger o produto contra danos por agentes corrosivos e componentes nocivos

Imagem técnica

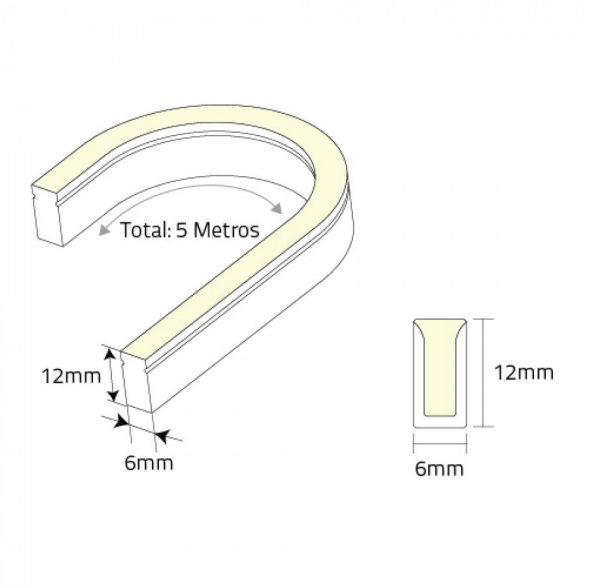

Caraterísticas técnicas

NEON:	SIDE 0612
Tipo de LED:	SMD 2835
Nº de LEDs:	120 LEDS / Mt

FICHA TÉCNICA

Data: 2025-09-17

Tensão:	24Vdc
Potência:	10W / Mt
Temperatura de Cor:	4000K (Branco Neutro)
Fluxo Luminoso:	280Lm/Mt
Índice de Proteção:	IP67 (não submersível)
Rolo:	5 Metros
Dimensões:	6 x 12mm
Corte:	de 5cm em 5cm (nas zonas assinaladas)
Curvatura Máxima:	ø240mm (sob pena de danificar e anular a garantia se excedida)
Temperatura de Funcionamento:	-20° C a 45° C
Temperatura de Armazenamento:	0° C a +60° C
Ângulo de Abertura:	120º
Aplicação:	Clips de Montagem Perfil de Alumínio Calha Flexível
Classe Energética:	G
Garantia:	3 Anos
Produto Certificado:	CE | RoHS