Halley II 200W DIMÁVEL 3CCT in 1 | 150Lm/W

LDP-300-252-X

Desenvolvidas a pensar na eficiência energética, estas campânulas combinam o design compacto com excelentes recursos de gestão térmica. Detentoras de 3CCT (3000K/4000K/6000K) permitem a seleção da Temperatura de Cor pretendida.

Imagem técnica

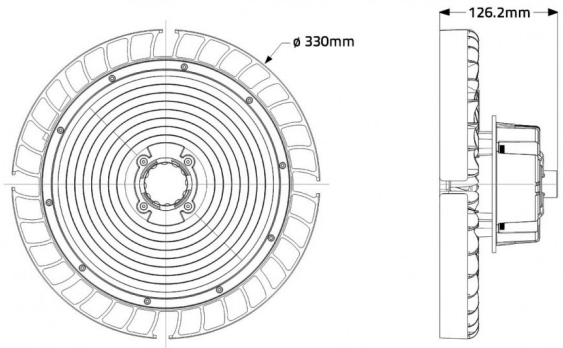

Caraterísticas técnicas

Tipo de LED:	SMD 2835
Tensão:	AC100~240V
Potências Selecionáveis:	100W / 150W / 200W
Temperatura de Cor:	3CCT in 1 3000K | 4000K | 6000K
Fluxo Luminoso:	150Lm/W
Índice de Proteção:	IP65
CRI:	>75
Ângulo de Abertura:	90º
P.F.	>0.90
IK:	08
Dimável:	1-10V
Dimming Ligação:	Preto: +12V Roxo: DIM+ Rosa: GND/DIM-
Classe:	I
Tempo Médio de Vida Útil:	35.000H
Ta:	45ºC
Classe Energética:	D
Material:	Alumínio
Dimensões:	Ø 330mm x 126.2mm
Garantia:	4 anos
Produto Certificado:	35.000H