LÂMPADA LED GU5.3 (MR16) 4.5W 6000K | PRO

LDP-273-210-4

As lâmpadas LED GU5.3 MR16 PRO são perfeitas para substituir a iluminação tradicional sem as habituais complicações de eliminar balastros ou alterar casquilhos. Com estas lâmpadas tem apenas de retirar a lâmpada antiga, colocar as novas e desfrutar de uma luz eficiente e de qualidade.

Imagem técnica

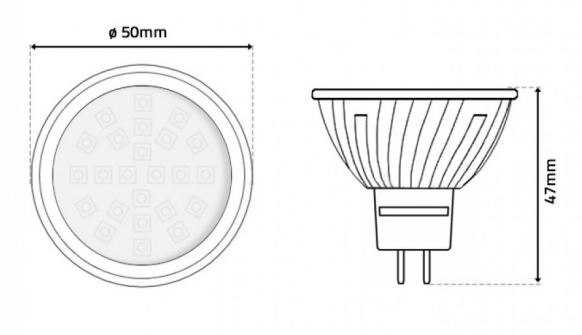

Caraterísticas técnicas

Tipo de LED:	SMD 2835
Tensão:	12Vac/dc
Potência:	4.5W
Temperatura de Cor:	6000K (Branco Puro)
Fluxo Luminoso:	480 Lumens
Ângulo de Abertura:	120º
CRI:	>80
Classe Energética:	F
Housing:	Cinza
Material:	Exterior: Plástico Interior: Alumínio
Tempo Médio de Vida Útil:	25.000H
Dimensões:	Ø 50mm x 47mm
Produto Certificado:	CE | RoHS