KRAZ 35W Preto | 3000K

LDP-332-421-1

Tracklights LED, com driver interno, de design elegante e contemporâneo. O corpo em alumínio desenhado para fornecer uma convecção térmica adequada a um uso profissional, confere-lhes uma excelente dissipação. A lente secundária permite um ângulo de abertura mais uniforme. A sua versatilidade, com orientação de 350º na horizontal e 90º na vertical, torna-os numa escolha natural para qualquer projeto. Aplicação compatível com calha eletrificada de 4 vias.

Imagem técnica

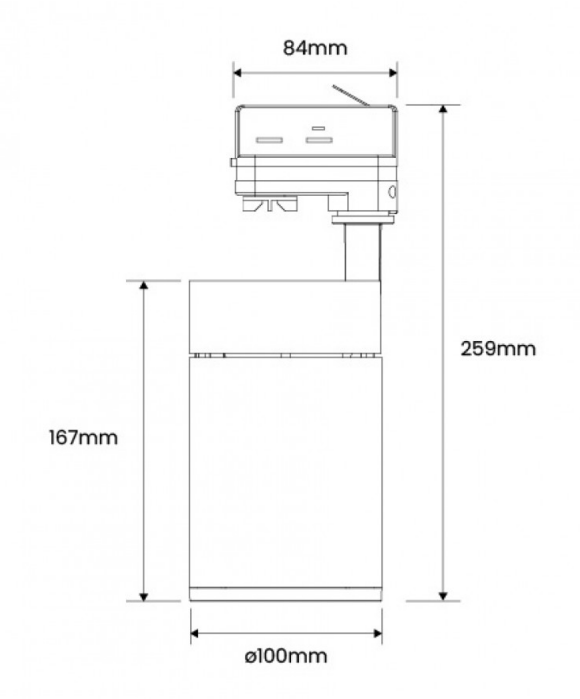

Caraterísticas técnicas

Tipo de LED:	COB
Tensão:	230V
Potência:	35W
Fluxo Luminoso:	3.500 Lumens
Calha:	4 vias (3F+N)
Flicker:	NO FLICKERING
Ângulo de Abertura:	36º
CRI:	>80
P.F.:	>0.90
Classe:	I
Tempo Médio de Vida Útil:	35.000H
Garantia:	3 anos
Housing:	Preto
Dimensões:	Ø 100mm x 259mm
Classe Energética:	F
Produto Certificado:	CE | RoHS