SPICA 8W Aplique de Jardim c/ Espeto | 5000K

LDP-332-315-3

Aplicável em solos suaves, como terra ou areia. Ideais para iluminar plantas, passagens e decks, embora possa ser solução para destacar fachadas. O seu IP65 e o seu IK10 conferem-lhe uma proteção extra em ambientes exigentes. Feixe de luz ajustável. Ideal para iluminar, decorar e sinalizar espaços exteriores.

Imagem técnica

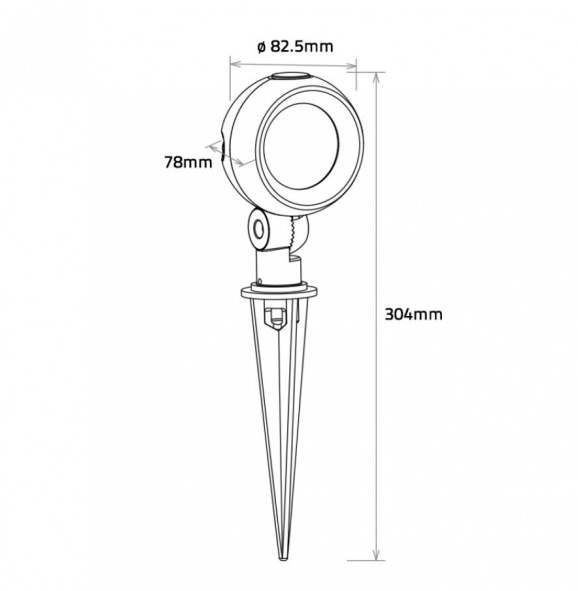

Caraterísticas técnicas

Tensão:	230V
Potência:	8W
Temperatura de Cor:	5000K (Branco Puro)
Fluxo Luminoso:	900 Lm
Índice de Protecção:	IP65
Ângulo de Abertura:	45º
CRI:	>80
P.F.:	>0.90
IK:	10
Driver:	Built-in
Classe:	I
Tempo Médio de Vida Útil:	30.000H
Classe Energética:	E
Housing:	Preto RAL9005
Material:	Alumínio + Vidro Temperado
Dimensões:	304mm x 78mm x Ø 82.5mm
Produto Certificado:	CE | RoHS