APOLO SLIM com SENSOR 50W | 6000K

LDP-300-335-4

Os Apolo Slim com SENSOR são projetores LED profissionais com Sensor/Radar de movimento incorporado e uma distância de deteção de entre 6 a 8metros.

Imagem técnica

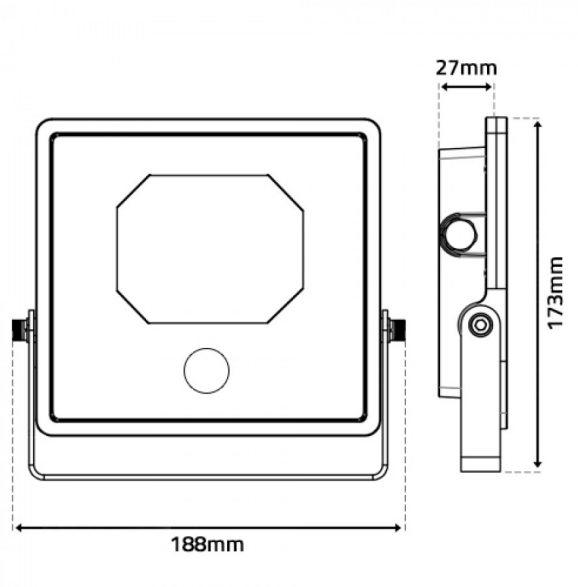

Caraterísticas técnicas

Tipo de LED:	SMD 2835
Tensão:	AC 230V
Potência:	50W
Temperatura de Cor:	6000K (Branco Puro)
Fluxo Luminoso:	5.000 Lumens
Índice de Proteção:	IP66
Ângulo de Abertura:	110º
CRI:	>80
P.F.	>0.9
Classe:	I
Distância de Deteção do Sensor:	6~8 Metros
Tempo ON após deteção de movimento (modo noturno):	30 segundos
Tempo Médio de Vida Útil:	25.000H
Classe Energética:	F
Housing:	Cinza
Material:	Alumínio + Vidro Temperado
Dimensões:	173mm x 188mm x 27mm
Produto Certificado:	CE | RoHS