THOR | Suporte de Fixação em Poste

LDP-192-130-9

Adaptador de Montagem Superior para projetor LED THOR.

Imagem técnica

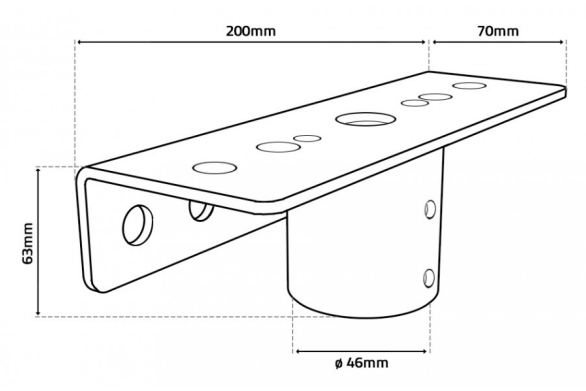

Caraterísticas técnicas

Acessório para:	THOR
Housing:	Cinza RAL9006
Dimensões	
Furo:	Ø 46mm
Largura:	70mm
Altura:	63mm
Comprimento:	200mm