SHAM aplique de exterior BRANCO 6W | 3000K

LDP-266-600-1

De montagem fácil, é uma opção de exterior, para iluminação de muros. O seu corpo em alumínio tem propriedades anti-corrosão e proteção extra à prova de descargas elétricas. Desempenho máximo instantâneo. Não regulável.

Imagem técnica

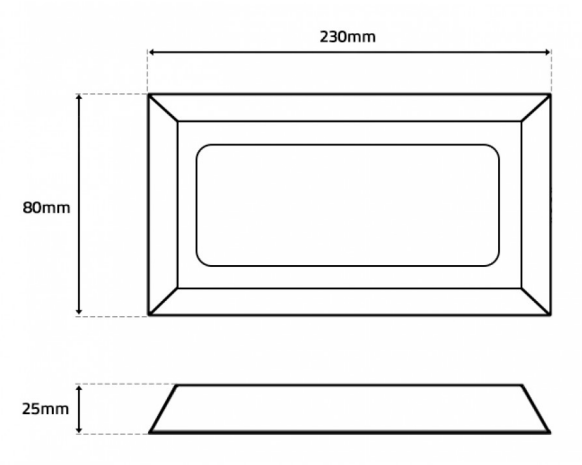

Caraterísticas técnicas

Tensão:	230V
Potência:	6W
Temperatura de Cor:	3000K (Branco Quente)
Fluxo Luminoso:	480 Lumens
Índice de Protecção:	IP54
Ângulo de Abertura:	120º
CRI:	>80
P.F.	>0.50
Classe:	I
Driver:	Built-in
Classe Energética:	G
Tempo Médio de Vida Útil:	20.000H
Housing:	Branco
Material:	Alumínio
Dimensões:	230mm x 80mm x 25mm
Produto Certificado:	CE | RoHS