Comando RGB . RGBW . CCT . DIM | RF TOUCH (4 zonas)

LDP-435-084-9

Para controladores LED RGB, RGBW, CCT e DIM.

Círculo Touch de ajuste de cor ultra sensível.

Pode ser combinado com um ou mais controladores.

Pilha CR2032 (incluída).

Opera com uma luz indicadora LED.

Imagem técnica

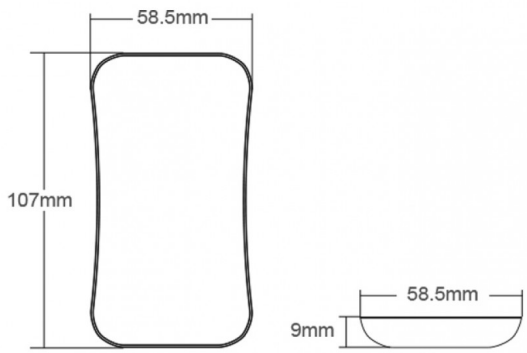

Caraterísticas técnicas

INPUT & OUTPUT	
Sinal Output:	RF 2.4GHz
Tensão de Funcionamento:	3VDC (CR2032)
Corrente de Funcionamento:	< 5mA
Corrente Standby:	< 10uA
Tempo Standby:	1 ano
Distância de Controlo:	30m (sem barreiras)
AMBIENTE & DIMENSÕES	
Ta:	-30ºC ~ +55ºC
Índice de Proteção:	IP20
Dimensões:	107mm x 58.5mm x 9mm
COMPATIBILIDADE	
Controlador CCT: **Mini Controlador CCT:** **Controlador CCT / RGB / RGBW:** **Controlador CCT / RGB / RGBW:** **Mini Controlador RGB:** **Mini Controlador RGB / RGBW:** **Controlador 5 in 1:** **Controlador RGB + CCT:**	LDP-435-011-9 LDP-435-013-9 LDP-435-017-9 LDP-435-021-9 LDP-435-023-9 LDP-435-024-9 LDP-435-031-9 LDP-435-033-9
GARANTIA & CERTIFICAÇÃO	
Garantia:	3 anos
Standard EMC:	EN301 489, EN 62479
Standard de Segurança LVD:	EN60950
Diretiva RED:	EN300 328

Certificação:	CE, EMC, LVD, RED